BTG 3 cod.17000010

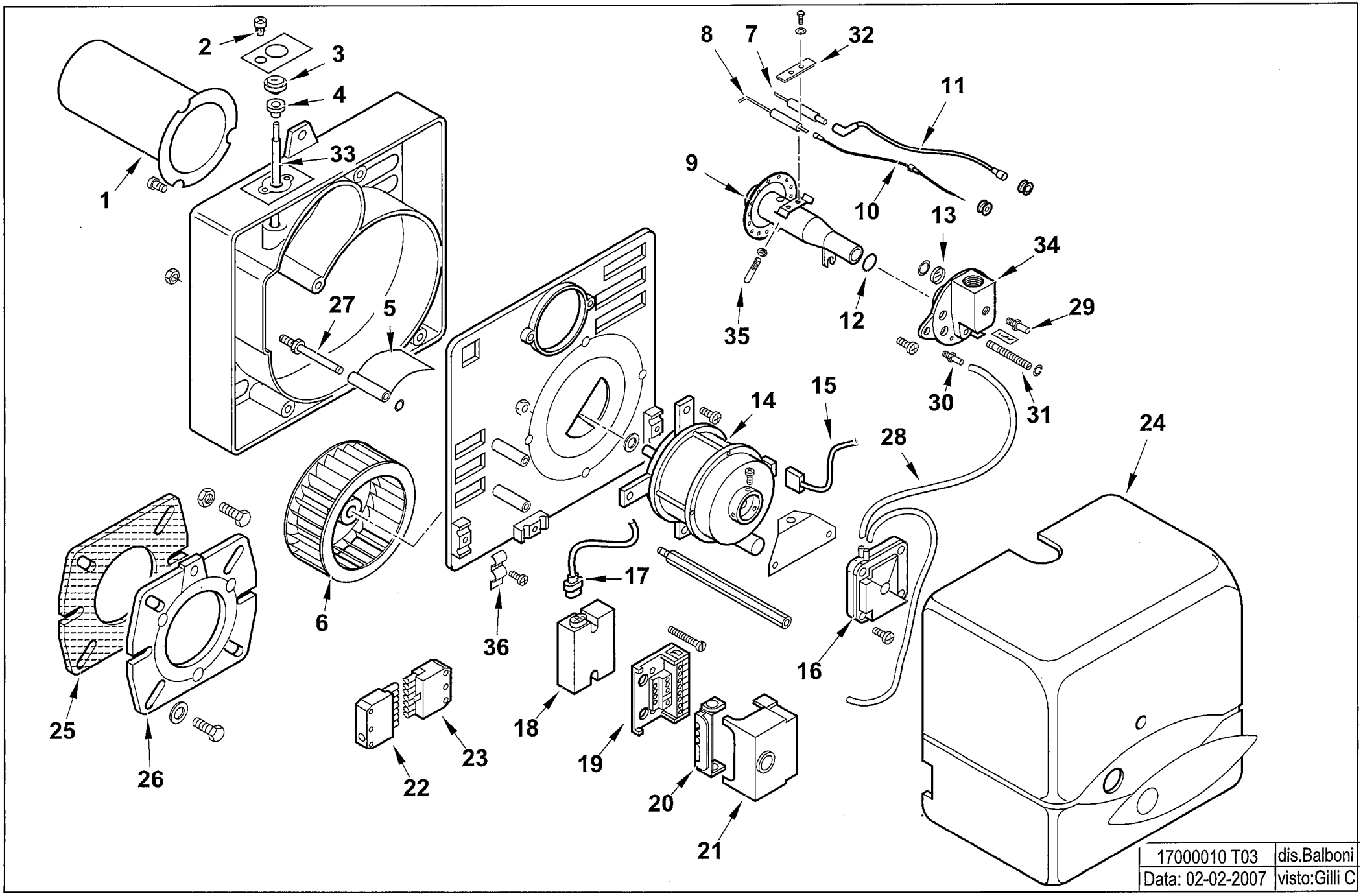

17000010 **BTG 3**

esploso 17000010T03 **Lista L03**

Rif.	Codice	Descrizione
1	0016020011	TERMINALE SPARKGAS3
2	0016010011	VITE REG.NE ARIA SPARK3
3	0016010010	RUOTA REG.NE ARIA SPARK3
4	0016010013	BOCCOLA PLAST. 5X8 L.10
5	0016010076	FARFALLA A GRAVITA' BTL3 CUR
6	0016010019	VENTOLA D.108X39 SPARK 3
7	0013010038	ELETTRODO SPARKGAS6
8	0016020035	IONIZZATORE BTG3-6
9	0016020017	AS.MISCELATORE SPARKGAS3
10	0005140234	CAVO IONO D.2,8 ATT.D.2,8
11	0005140240	CAVO ACC. D.5 ATT.D4-D6,3 L450
12	30294	GUARNIZIONE OR 2075
13	0013010027	VETRINO 20X3 SPARK
14	0005010146	MOTORE MONO 90W 220-240V 50-60Hz
	0005010133	CONDENSATORE 4MF-MOTORE FHP
15	0005130016	CONNETTORE MOTORE SPARK
16	0005040093	PRESSOSTATO KROMS. DL 4-E-1
17	0005130111	CONNETTORE TRASF. BRAHMA L340
18	0005020046	TRASF.RE GAS BRAHMA TD1STPAF
19	23527	ZOCCOLO AP.RA LANDIS LOA-LGB
20	0005030012	PARETE ZOCCOLO LANDIS LOA-LGB
21	0005030206	AP.RA LANDIS LME 11.330A2
22	0005130051	CONNETTORE 7POLI MASCH.
23	0005130052	CONNETTORE
24	0016020028	COPERCHIO POST.RE BTG3
25	50413	GUARN.NE FLANGIA SYN D90
26	8016020004	FLANGIA AT.CO BRUC.RE D90SPA
27	0016010032	PERNO FARFALLA A GRAVITA'SPA

Rif.	Codice	Descrizione
28	0005250094	TUBO IN PVC 5X8
29	31483	PRESA PRESSIONE 1/8" CON.
30	58029	ATTACCO TUBO M5X6
31	0016020019	VITE DI REGOLAZIONE
32	53632	STAFFA
33	0016010077	LEVA REG.NE ARIA BTL3 CURVA
34	0016020001	RACCORDO MAN.TA GAS SPARK3
35	53513	PERNO CENTRAGGIO M5X30
36	13702	PIASTRINA GUAINA